Electrolux PROFESSIONAL

Modulární varná zařízení thermaline 90 - Vařič těstovin, EL, 2x5L, LÍMEC, H90-400

POL. #:

MODEL #:

PROJEKT #

SIS #

AIA #

589291 (MCKAEBDDAO) VAŘIČ TĚSTOVIN, EL, 2X5L, LÍMEC, H90-400

Zkrácená specifikace

Položka č.

Vařič těstovin, rýže a zeleniny, 2x5L, elektrický, š. 400mm, , WFS - Water Filling System, Power Level Control (60°-100°C), na podestavbě, zadní LÍMEC, pro instalaci na sokl/nohy o výšce 200mm, H90-400

SCHVÁLENO:

Hlavní funkce a vlastnosti

- Snadný servisní přístup k hlavním komponentům je řešen skrze přední panel.
- THERMODUL - systém spojování jednotlivých modulů, který vytvoří takřka bezespárový povrch, přičemž i tak umožňuje v budoucnu bezproblémové vyjmutí zařízení z bloku např. z důvodu jeho výměny či servisního zásahu.
- Kovové ovládací prvky s hygienickými silikonovými úchopy pro komfortní a hygienické ovládání. Speciální design prvků zamezuje průniku vody k vnitřním komponentům.
- Kontinuální doplňování hladiny vody
- Automatické odpojení ohřevu v případě nízké hladiny eliminující nežádoucí přehřátí.
- Kromě těstovin lze zařízení využít také pro přípravu rýže, knedlíků a zeleniny.
- Snadné čištění díky vnitřním oblými rohům.
- Vysoce kontrastní a dobře čitelný DIGITÁLNÍ ovládací panel chráněný tvrzeným sklem (rezistentní proti teplu a chemikáliím). Displej zobrazuje stav ZAP/ VYP; stupeň výkonu, příp. teplotu a/nebo nastavený provozní režim a/nebo sepnutí topných těles.
- Zvýšený okraj kolem celé vany zamezuje nechtěnému znečištění z okolních povrchů.
- Třístupňový bezpečnostní systém proti přehřátí s prvky, které lze manuálně resetovat bez nutnosti použití nářadí.
- Auto-Refill: automatické dopouštění vody s hladinovým spínačem na maximální úrovni.
- Teplota vody řízena elektronickým senzorem a s možností nastavení 5 úrovní výkonu.

Konstrukce

- 2mm silná horní deska z nerezu AISI304 - 1.4301
- Konstrukce dle normy DIN 18860_2 - minimálně 20mm okapová hrana - tzv. drop nose (speciální tvar předního profilu, který zabraňuje zatékání vody do spodních částí), a 70mm podsazený sokl.
- Vnější povrch konstruován s minimálními záhyby a skrytými prostory pro snadné čištění a vysokou hygienu.
- Vana vyrobena z kyselinovzdorné oceli AISI316L (1.4435), bezspárově vevařená do horní desky.
- IPX 5 - ochrana proti průniku vody
- Samonosný vnitřní rám z ušlechtilé nerez oceli pro robustní a pevnou konstrukci.

Udržitelnost

- Pohotovostní režim Stand-by pro úspory energie a zároveň rychlý náběh na maximální výkon.

Extra příslušenství

- Spojovací prvek Thermodul 900mm, modely se zadním LÍMCEM — PNC 912499 ❑
- Madlo přední, 400 x 130mm — PNC 912522 ❑
- Madlo přední - rozšířené, 400 x 200mm — PNC 912552 ❑
- Boční, sklopná pracovní deska, 300x900mm, thermaLine 90 — PNC 912581 ❑
- Boční, sklopná pracovní deska, 400x900mm, thermaLine 90 — PNC 912582 ❑
- Boční, nesklopná pracovní deska, 200x900mm, thermaLine 90 — PNC 912589 ❑
- Boční, nesklopná pracovní deska, 300x900mm, thermaLine 90 — PNC 912590 ❑
- Boční, nesklopná pracovní deska, 400x900mm, thermaLine 90 — PNC 912591 ❑
- Opláštění nohou, přední, š. 400mm, v. 200mm (H) — PNC 912630 ❑
- Opláštění nohou, boční, levé + pravé, stojící u zdi, 200x900mm, (H90) — PNC 912660 ❑
- Opláštění nohou, boční, levé + pravé, záda-na-záda, délka 1800mm, výška 200mm, (H90), thermaLine 90 — PNC 912663 ❑
- Nerezový sokl, 400x900x200mm (H90), instalace ke zdi, thermaLine 90 — PNC 912935 ❑
- Spojovací sada 900 (LÍMEC): THM90 (L) s C90 (P); PxxN (L) s C90 (P), PxxT (L) s C90 (P) — PNC 912981 ❑
- Spojovací sada 900 (LÍMEC): C90 (L) s THM90 (P); C90 (L) s PxxN (P), C90 (L) s PxxT (P) — PNC 912982 ❑
- Zadní panel, 400x700mm, pro moduly (Hxx) se zadním límcem. — PNC 913009 ❑
- Koše pro vařiče těstovin, sada 2 kusů pro modely 2x5 litrů — PNC 913034 ❑
- Boční panel (12mm), LEVÝ, 900x700mm, instalace modulů (H90) zády ke zdi, thermaLine 90 — PNC 913101 ❑
- Boční panel (12mm), PRAVÝ, 900x700mm, instalace modulů (H90) zády ke zdi, thermaLine 90 — PNC 913105 ❑
- Ukončovací lišta LEVÁ - flush, pro modely s LÍMCEM stojící levou stranou u zdi, thermaLine 90 — PNC 913117 ❑
- Ukončovací lišta PRAVÁ - flush, pro modely s LÍMCEM stojící pravou stranou u zdi, thermaLine 90 — PNC 913118 ❑
- Víko vany, pro vařiče těstovin o objemu 2x5L — PNC 913150 ❑
- Falešné dno pro vařiče těstovin o objemu 2x5L — PNC 913158 ❑
- Ukončovací lišta LEVÁ - 12mm, pro modely S LÍMCEM, thermaLine 90 — PNC 913208 ❑
- Ukončovací lišta PRAVÁ - 12mm, pro modely S LÍMCEM, thermaLine 90 — PNC 913209 ❑
- Spojovací prvky (U-clamp) pro instalaci varného bloku záda-na-záda, cena za 1 běžný metr. Určeno pro modulární zařízení řady thermaLine SE ZADNÍM LÍMCEM. — PNC 913226 ❑
- Spojovací můstek pro napojení ř. thermaLine 90 k jiným značkám nebo k thermaLine M2M a/nebo Swiss Finish. Spojovací pásek thermodul se objednává zvlášť. — PNC 913232 ❑
- Sada pro napojení na EO/PK - jištění 14A — PNC 913244 ❑
- Boční panel, zesílený, při instalaci boční police, LEVÝ, instalace KE ZDI (H90) — PNC 913267 ❑
- Boční panel, zesílený, při instalaci boční police, PRAVÝ, instalace KE ZDI (H90) — PNC 913269 ❑
- Filtr, š. 400mm, thermaLine 80/85/90 — PNC 913663 ❑
- Boční nerezový dělicí panel, 900x700 mm, (měl by být použit pouze mezi Electrolux Professional thermaline Modular 90 a thermaline C90) — PNC 913672 ❑
- Boční panel z nerezové oceli, 900x700mm pravý/levý, zapuštěný-flush (lze jej použít pouze ke zdi, do výklenku výklenku a mezi zařízeními Electrolux Professional thermaline a ProThermetic a externími spotřebiči - za předpokladu, že mají alespoň stejné rozměry) — PNC 913688 ❑

Modulární varná zařízení thermaline 90 - Vařič těstovin, EL, 2x5L, LÍMEC, H90-400

Zepředu

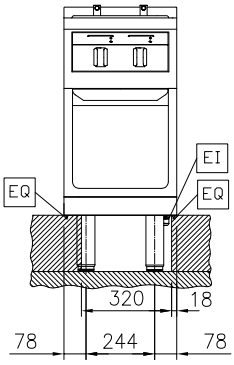

Boční

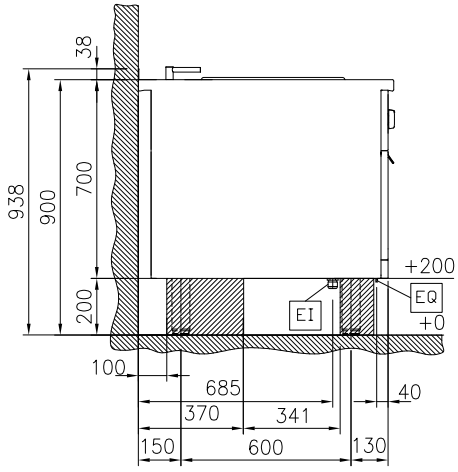

D = Odpad
EI = Elektrické napojení
EQ = Zemnící šroub
WI = Přívod vody

Shora

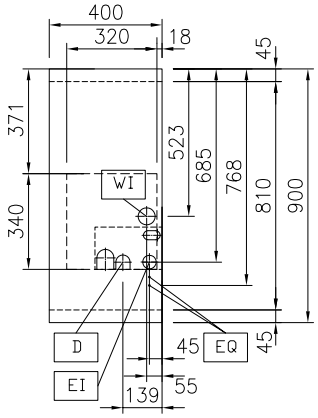

Elektro

Napětí:	
589291 (MCKAEBDDAO)	400 V/3N ph/50/60 Hz
Celkový příkon:	5 kW

Voda:

Přívod studené/teplé vody - průměr:	3/4"
Odpad průměr:	1"

Hlavní informace

Uspořádání:	Na podestavbě; Jednostranné ovládání
Počet van:	2
Využitelný rozměr vany (šířka):	140 mm
Využitelný rozměr vany (výška):	225 mm
Využitelný rozměr vany (hloubka):	345 mm
Objem vany:	4 lt MIN; 5 lt MAX
Teplotní rozsah termostatu:	40 °C MIN; 90 °C MAX
Vnější rozměry, Šířka	400 mm
Vnější rozměry, Hloubka	900 mm
Vnější rozměry, Výška	700 mm
Netto váha:	65 kg

Udržitelnost

Proudové zatížení:	7.2 Amps

Extra příslušenství

- Spojovací prvek Thermodul 900mm, modely se zadním LÍMCEM — PNC 912499 ❑
- Madlo přední, 400 x 130mm — PNC 912522 ❑
- Madlo přední - rozšířené, 400 x 200mm — PNC 912552 ❑
- Boční, sklopná pracovní deska, 300x900mm, thermaLine 90 — PNC 912581 ❑
- Boční, sklopná pracovní deska, 400x900mm, thermaLine 90 — PNC 912582 ❑
- Boční, nesklopná pracovní deska, 200x900mm, thermaLine 90 — PNC 912589 ❑
- Boční, nesklopná pracovní deska, 300x900mm, thermaLine 90 — PNC 912590 ❑
- Boční, nesklopná pracovní deska, 400x900mm, thermaLine 90 — PNC 912591 ❑
- Opláštění nohou, přední, š. 400mm, v. 200mm (H) — PNC 912630 ❑
- Opláštění nohou, boční, levé + pravé, stojící u zdi, 200x900mm, (H90) — PNC 912660 ❑
- Opláštění nohou, boční, levé + pravé, záda-na-záda, délka 1800mm, výška 200mm, (H90), thermaLine 90 — PNC 912663 ❑
- Nerezový sokl, 400x900x200mm (H90), instalace ke zdi, thermaLine 90 — PNC 912935 ❑
- Spojovací sada 900 (LÍMEC): THM90 (L) s C90 (P); PxxN (L) s C90 (P), PxxT (L) s C90 (P) — PNC 912981 ❑
- Spojovací sada 900 (LÍMEC): C90 (L) s THM90 (P); C90 (L) s PxxN (P), C90 (L) s PxxT (P) — PNC 912982 ❑
- Zadní panel, 400x700mm, pro moduly (Hxx) se zadním límcem. — PNC 913009 ❑
- Koše pro vařiče těstovin, sada 2 kusů pro modely 2x5 litrů — PNC 913034 ❑
- Boční panel (12mm), LEVÝ, 900x700mm, instalace modulů (H90) zády ke zdi, thermaLine 90 — PNC 913101 ❑
- Boční panel (12mm), PRAVÝ, 900x700mm, instalace modulů (H90) zády ke zdi, thermaLine 90 — PNC 913105 ❑
- Ukončovací lišta LEVÁ - flush, pro modely s LÍMCEM stojící levou stranou u zdi, thermaLine 90 — PNC 913117 ❑
- Ukončovací lišta PRAVÁ - flush, pro modely s LÍMCEM stojící pravou stranou u zdi, thermaLine 90 — PNC 913118 ❑
- Víko vany, pro vařiče těstovin o objemu 2x5L — PNC 913150 ❑
- Falešné dno pro vařiče těstovin o objemu 2x5L — PNC 913158 ❑
- Ukončovací lišta LEVÁ - 12mm, pro modely S LÍMCEM, thermaLine 90 — PNC 913208 ❑
- Ukončovací lišta PRAVÁ - 12mm, pro modely S LÍMCEM, thermaLine 90 — PNC 913209 ❑
- Spojovací prvky (U-clamp) pro instalaci varného bloku záda-na-záda, cena za 1 běžný metr. Určeno pro modulární zařízení řady thermaLine SE ZADNÍM LÍMCEM. — PNC 913226 ❑
- Spojovací můstek pro napojení ř. thermaLine 90 k jiným značkám nebo k thermaLine M2M a/nebo Swiss Finish. Spojovací pásek thermodul se objednává zvlášť. — PNC 913232 ❑
- Sada pro napojení na EO/PK - jištění 14A — PNC 913244 ❑
- Boční panel, zesílený, při instalaci boční police, LEVÝ, instalace KE ZDI (H90) — PNC 913267 ❑
- Boční panel, zesílený, při instalaci boční police, PRAVÝ, instalace KE ZDI (H90) — PNC 913269 ❑
- Filtr, š. 400mm, thermaLine 80/85/90 — PNC 913663 ❑
- Boční nerezový dělicí panel, 900x700 mm, (měl by být použit pouze mezi Electrolux Professional thermaline Modular 90 a thermaline C90) — PNC 913672 ❑
- Boční panel z nerezové oceli, 900x700mm pravý/levý, zapuštěný-flush (lze jej použít pouze ke zdi, do výklenku výklenku a mezi zařízeními Electrolux Professional thermaline a ProThermetic a externími spotřebiči - za předpokladu, že mají alespoň stejné rozměry) — PNC 913688 ❑